SCHMITT

Reinventing flow.

Since 1964

NHM

Normalansaugende Kreiselpumpen

aus PVDF oder PP mit Magnetkupplung

Neolution®

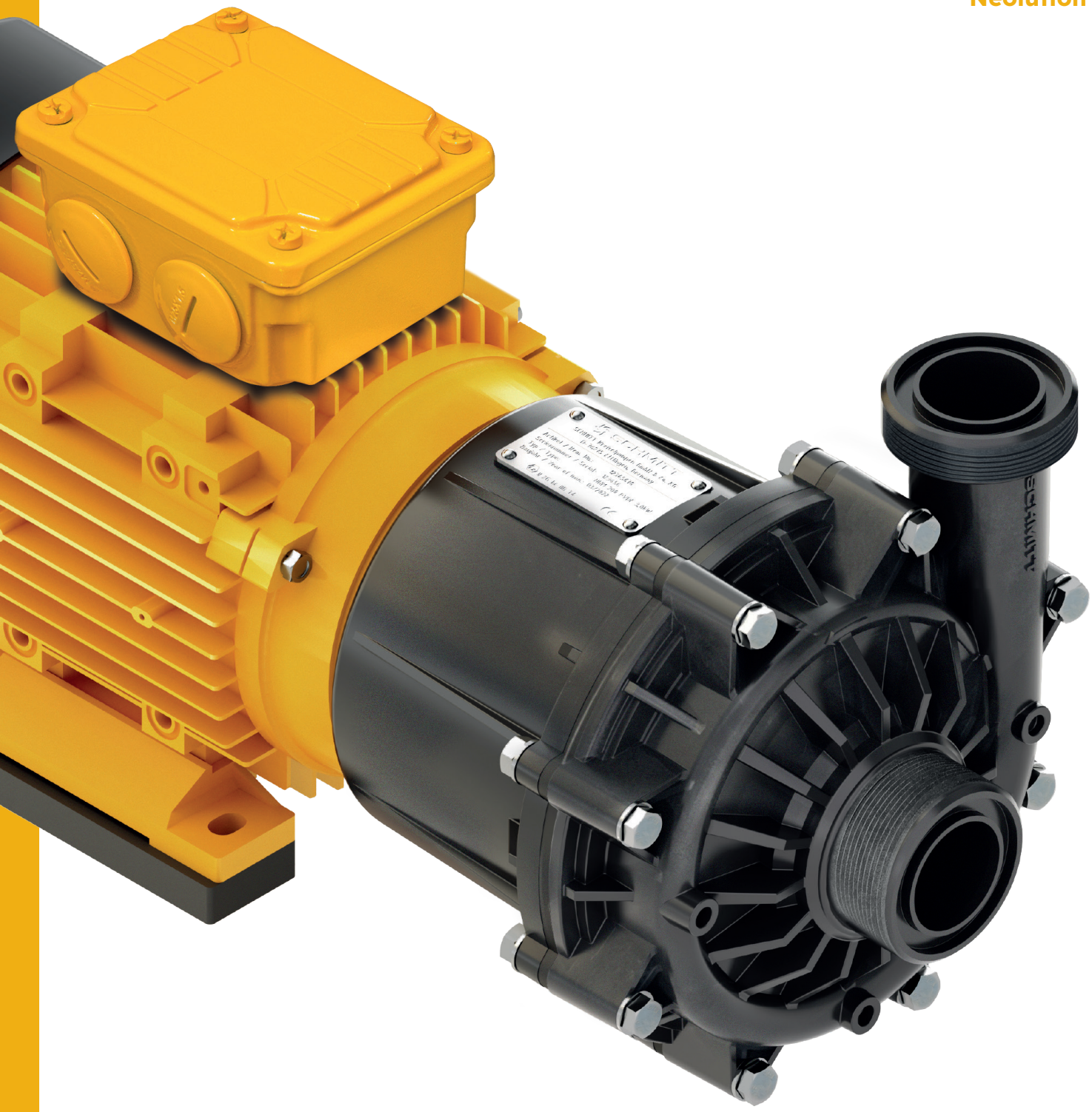

NHM

Die Neolution® der Pumpeneffizienz.

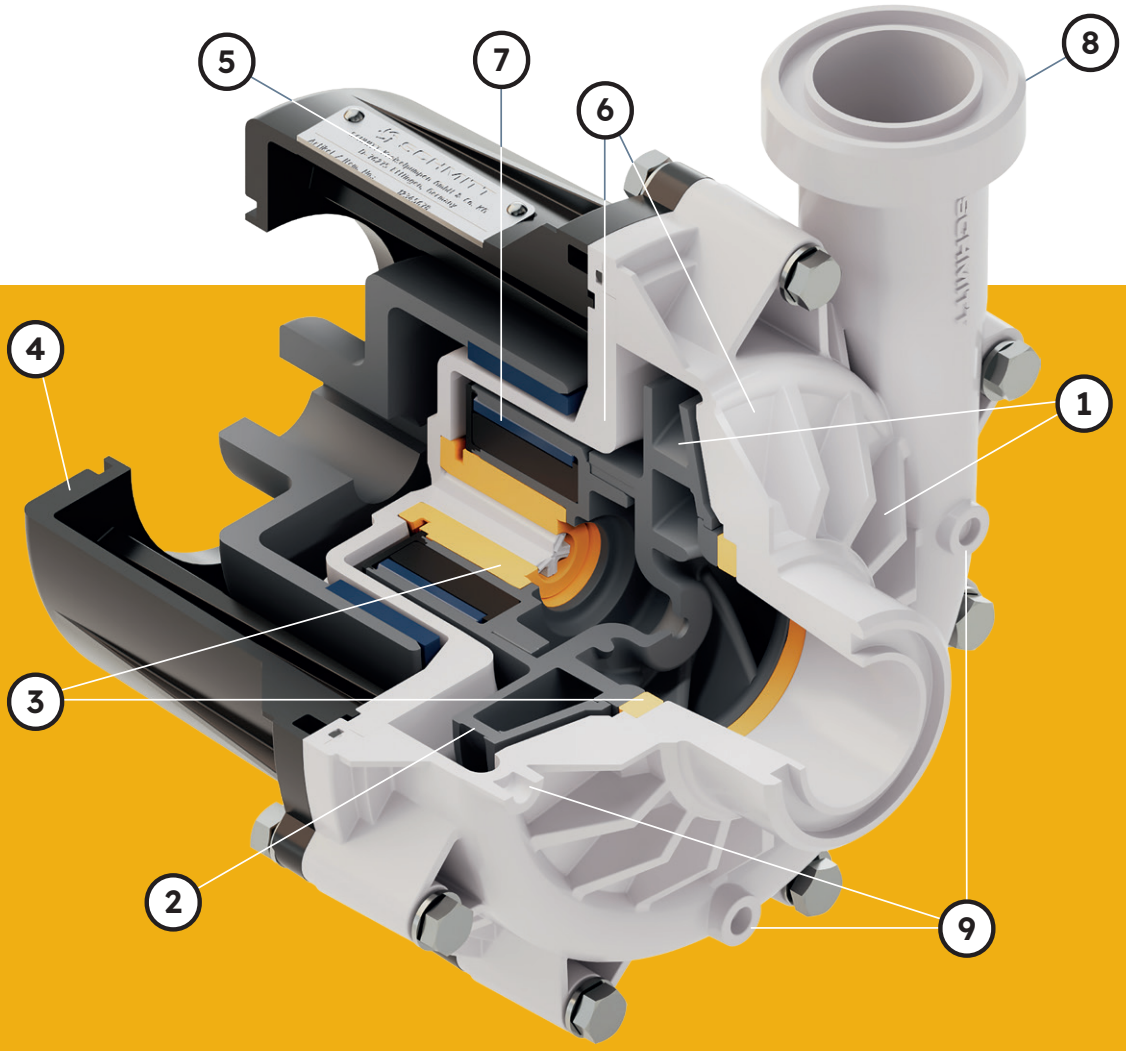

flow

reinvented!

1 Optimierte Pumpenhydraulik für Best-in-Class-Wirkungsgrade bis 76 %.

2 Modular aufgebautes Laufrad für einfachen Austausch und kostengünstige Reparaturen.

3 Spezielle Gleitlagerlösung aus Hochleistungs-werkstoffen. Langlebig und wartungsfrei auch bei extremen Betriebsbedingungen.

4 Laterne aus chemisch resistentem, kohlefaserverstärktem Kunststoff: Hohe Festigkeit, korrosionsbeständig auch unter aggressiven Umgebungsbedingungen.

5 Chemisch resistentes Typenschild zur sicheren Identifizierung auch nach Jahren in rauer Betriebsumgebung.

6 Simulationsgestützt optimiertes Pumpengehäuse für zuverlässigen Betrieb bei hohen Drücken und Temperaturen.

7 Hochleistungs-Neodymmagnete für sichere Kraftübertragung auch bei Medien mit sehr hohen Dichten.

8 Lieferbar mit Gewinde- oder Flanschanschlüssen.

9 Optionale Entleerungs- bzw. Entlüftungs-bohrungen für individuelle Einbaulagen.

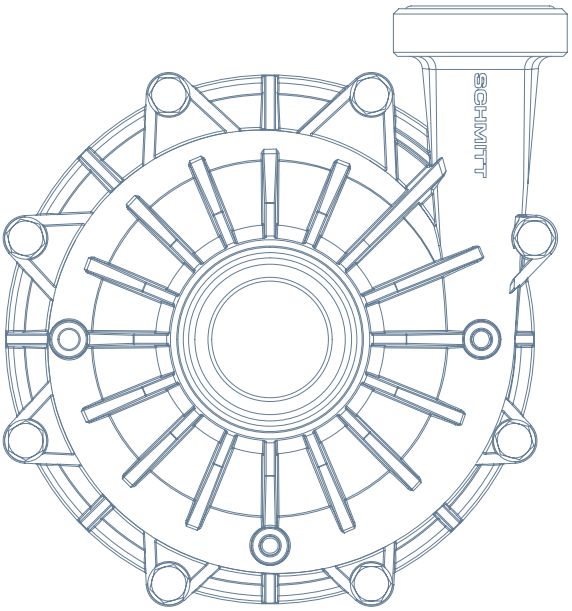

NHM

Normalansaugende Kreiselpumpen
aus PVDF oder PP mit Magnetkupplung

Gehäuse- und Laufradwerkstoffe	PVDF, PP
Elastomerwerkstoffe	EPDM, FKM (z. B. Viton®), FEP, FFKM (z. B. Kalrez®)
Gleitlagerpaarung	SiC / SiC

Die NHM erreicht durch ihre besondere Pumpenhydraulik einen Wirkungsgrad von bis zu 76 % und setzt damit in ihrer Klasse Maßstäbe hinsichtlich der Energieeffizienz. Gefertigt aus individuell auswählbaren, chemikalienbeständigen Hochleistungswerkstoffen sorgt die NHM für ungekannte Leistung gepaart mit außergewöhnlich langer Haltbarkeit.

Leistungsübersicht

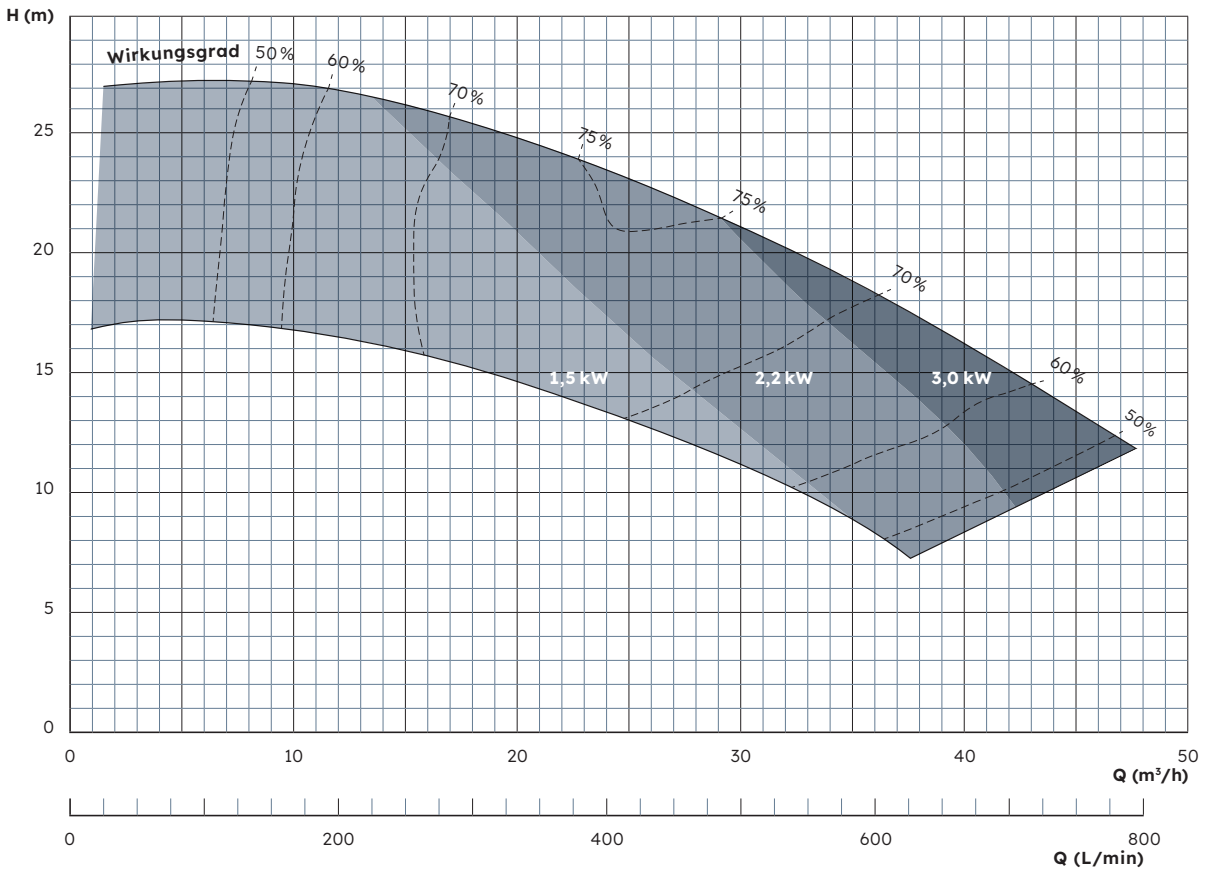

Vorteile

- Höchster Wirkungsgrad, extrem energieeffizient
- Verschleiß- und wartungsfrei und langlebig durch die einzigartige Gleitlager-Konstruktion
- Hermetisch dicht und absolut leckagefrei durch berührungslosen Magnetantrieb

Alle Baugrößen sind auch in ATEX-zertifizierten Varianten für den Einsatz in ATEX-Zonen 1 und 2 erhältlich. Lieferbar mit Gewinde- und Flanschanschlüssen sowie mit Entleerungs- und Entlüftungsbohrungen.

Bis zu 76 % Wirkungsgrad
Geniale Schmitt-Pumpenhydraulik.

Höchste Effizienz
Je nach Betriebspunkt bis zu 50 % weniger Energieverbrauch als Pumpen der Vorgängergeneration.

NHM

Beschreibung

Ausführung

Chemikalienfeste, einstufige Kunststoff-Kreiselpumpe in Blockbauweise, mit Magnetkupplung, normalansaugend

Merkmale

- Hermetisch dicht und absolut leckagefrei, da prinzipbedingt ohne Wellendichtung
- Berührungsloser Magnetantrieb mit Hochleistungs-Neodym-Magneten
- Hocheffizientes Laufrad und optimiertes Spiralgehäuse für Wirkungsgrade bis 76 %
- Laufrad und Innenmagnet modular aufgebaut für einfachen Austausch
- Im Normalbetrieb wartungsfrei durch großzügig dimensionierte Gleitlager
- Zuverlässiger Betrieb auch bei hohen Drücken und Temperaturen durch einzigartige Spalttopfgeometrie
- Alle medienberührten Teile aus hochwertigen, korrosionsbeständigen Kunststoffen
- (PVDF natur oder PP-CF und PP natur)
- Standardmäßig mit Gewindeanschlüssen nach ISO 228-1 oder Flansch-anschlüssen ausgerüstet
- Universell einsetzbar, kompakt und leise
- Optional mit Zulassung für den Einsatz in explosionsgefährdeten Umgebungen (ATEX Zonen 1 und 2)
- Für ATEX Zone 1 aus ableitfähigen Kunststoffen lieferbar (auf Anfrage)
- Alle Schrauben aus nichtrostendem Edelstahl V4A (1.4571)
- Optional: mit Entlüftungs- oder Entleerungsbohrungen für individuelle Einbaulagen

Einsatzbereiche

Förderung von Säuren, Laugen oder anderen korrosiven, gesundheitsschäd-lichen oder toxischen Flüssigkeiten in Anwendungen, bei denen eine Leckage auch kleinster Mengen unerwünscht ist und eine hermetisch dichte Pumpe gefordert ist.

Förderung von hochreinen oder sensiblen Flüssigkeiten, bei denen eine Verunreinigung des Fördermediums mit Fremdstoffen vermieden werden muss.

Zum Beispiel in den folgenden Anwendungen:

- Galvanotechnik und Oberflächenbeschichtung
- Nasschemische Prozesse in der Halbleitertechnik,
- Solarzellenproduktion und Leiterplattenherstellung
- Abwasser- und Frischwasseraufbereitung
- Labor- und Medizintechnik
- Umwelttechnik, Abgasreinigung, Gaswäscher
- Batterieherstellung, Energiespeicher
- High-Purity-Anwendungen, VE-Wasser, Reinstwasser

Ausführung

Lieferbare Werkstoffe

- Gehäuse: PVDF, PP
- Elastomere: FKM, EPDM, FEP, FFKM
- Gleitlagerpaarung: SiC / SiC

Standard-Motoren
(ab Lager lieferbar)

- Drehstrommotoren: Δ230/Y400 V, 3~ @ 50 Hz; Y460 V, 3~ @ 60 Hz; IP55, Isolationsklasse F, standardmäßig mit PTC
- Alle Drehstrommotoren ab 0,75 kW entsprechen der Energieeffizienzklasse IE3
- Einphasenmotoren: bis 1,1 kW: 230 V, 1~, 50/60 Hz, IP55, Isolationsklasse F
- ATEX-zertifizierte Motoren (Temperaturklasse T3)

Sondermotoren
(auf Anfrage lieferbar)

- Sonderspannungen und -frequenzen
- Drehstrommotoren mit integriertem Frequenzumrichter
- ATEX-Motoren mit druckfester Kapselung und Temperaturklasse T4
- 4-polige Motoren mit 1450 min^{-1} bei 50 Hz / 1650 min^{-1} bei 60 Hz
- UL- und CSA-Ausführungen
- Sonderschutzarten, z. B. IP65
- Sonderisolationsklassen, z. B. Tropenisolationen
- Mehrbereichsspannung, z. B. Δ220–290/Y380–500 V bei 50 Hz; Δ220–332/Y380–575 V bei 60 Hz
- Gleichstrommotoren (DC oder BLDC)

Einsatzbedingungen

- Maximale Fördermenge der Baureihe: 42 m^3/h
- Maximale Förderhöhe der Baureihe: 27 m
- Temperatur des Fördermediums -5 bis 95 °C (PVDF) bzw. 0 bis 80 °C (PP)
- Umgebungstemperatur von -10 bis 40 °C, höhere Temperaturen auf Anfrage möglich
- Anpassung für Medien mit hohen Dichten (bis zu 2,0) möglich

NHM

Kennlinie NHM200 (1,5 kW, 2,2 kW oder 3,0 kW)

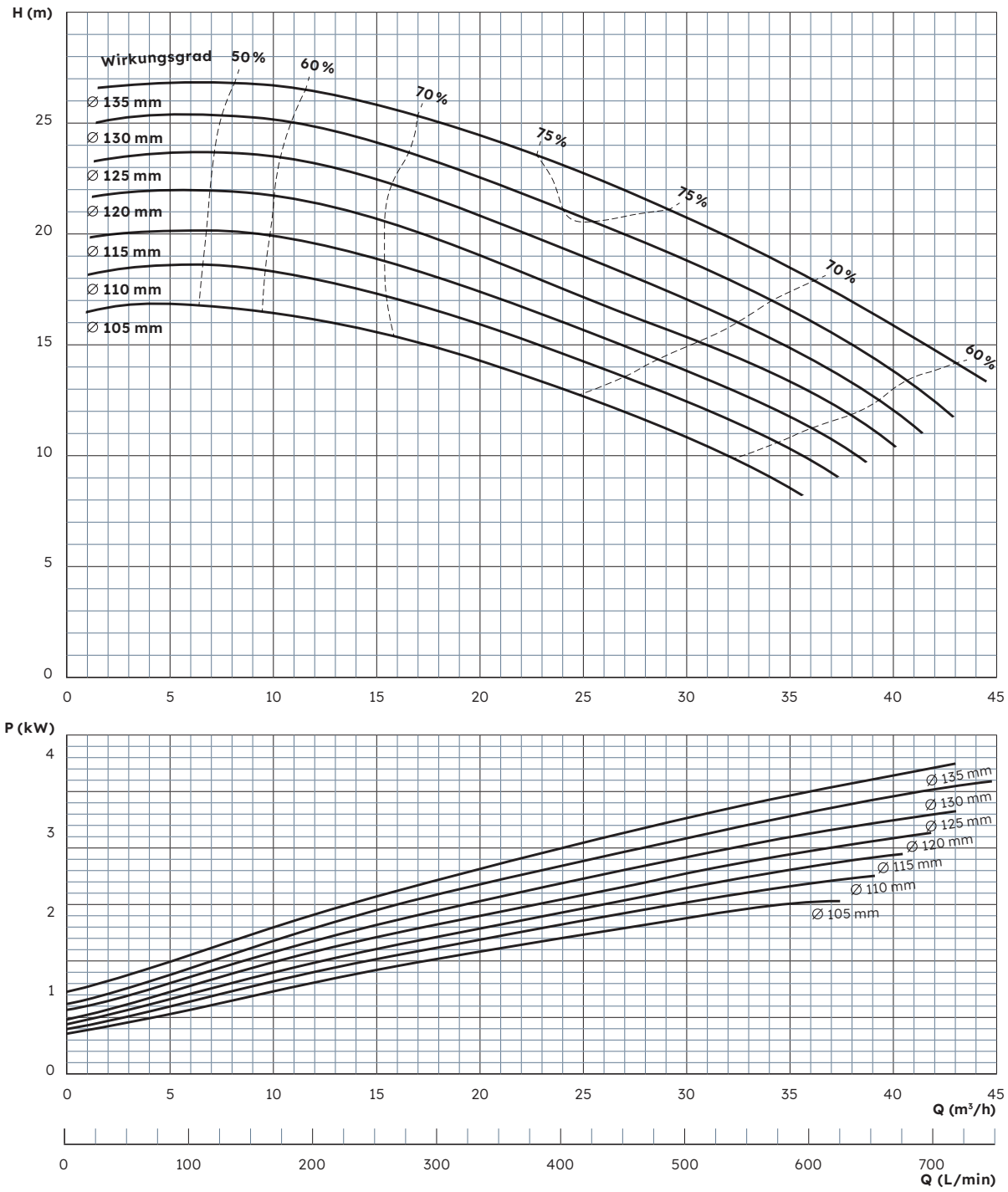

Neolution®

Wirkungsgrad

In der Entwicklung der Neolution®-Technologie stecken unsere gesamte technische Expertise und 60 Jahre Erfahrung.

Mit einem Wirkungsgrad von bis zu 76 % setzt sie einen neuen Referenzwert – sowohl innerhalb unseres Produktportfolios als auch im Marktumfeld.

Energieeffizienz

Die Reduktion des Energieverbrauchs und damit der CO_2-Emissionen ist eine zentrale Anforderung an alle Lieferanten von technischer Ausrüstung.

Neolution-Pumpen benötigen – abhängig vom Betriebspunkt – bis zu 50 % weniger Energie als solche der vorherigen Generation und leisten damit einen messbaren Beitrag zur Effizienzsteigerung.

Korrosionsbeständigkeit

Neolution-Pumpen erfüllen die gleichen Anforderungen an chemische Beständigkeit wie unsere übrigen Pumpenbaureihen.

Werkstoffauswahl und Konstruktion sind auf den Einsatz mit unterschiedlichen, auch chemisch anspruchsvollen Medien ausgelegt.

Haltbarkeit

Ein wesentlicher Faktor für die Leistungsfähigkeit der Neolution-Pumpen ist die neu entwickelte Lagertechnologie.

Groß dimensionierte, Radial-Axial-Gleitlager aus verschleißfesten Werkstoffen ermöglichen einen wartungsfreien Betrieb und tragen zu einer hohen Lebensdauer bei.

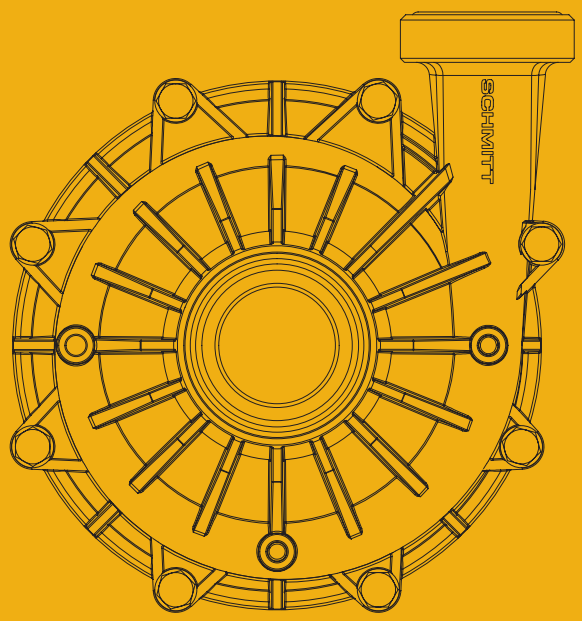

NHM

Abmessungen

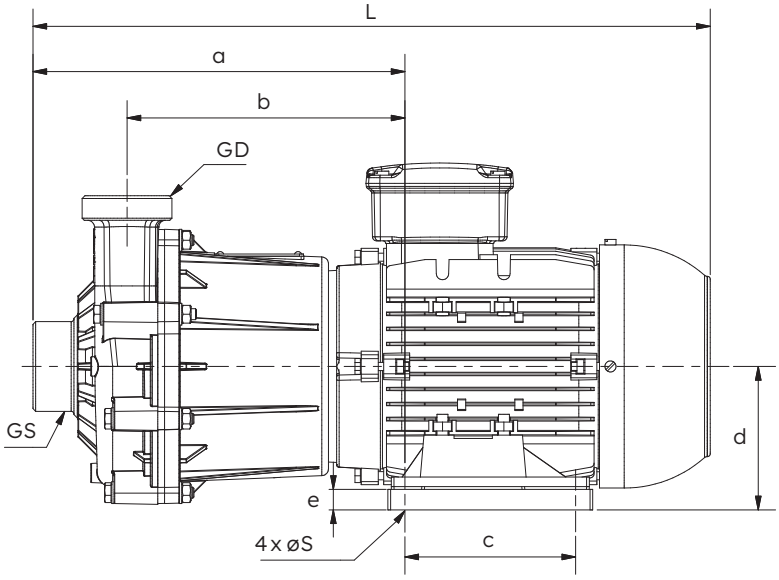

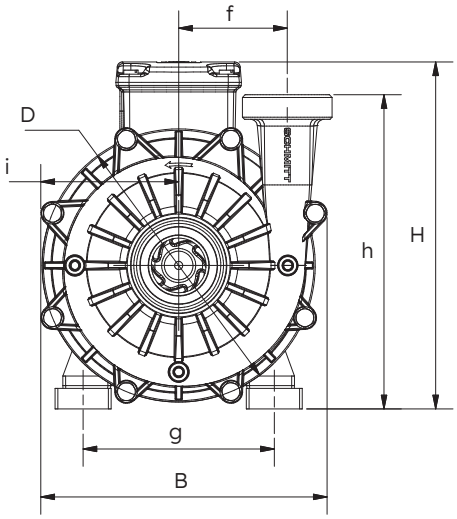

	GS			GD																	
NHM 200	**ø Gewinde** (Zoll)	(mm)	**DN**	**ø Gewinde** (Zoll)	(mm)	**DN**	**L** (mm)	**B** (mm)	**H** (mm)	**S** (mm)	**a** (mm)	**b** (mm)	**c** (mm)	**D** (mm)	**d** (mm)	**e** (mm)	**f** (mm)	**g** (mm)	**h** (mm)	**i** (mm)	**Gewicht** (kg)
1,5 kW	G2¼"	d50	40	G2¼"	d50	40	496	210	254	10	272	203	125	200	105	15	80	140	230	101	25
2,2 kW	G2¼"	d50	40	G2¼"	d50	40	496	210	254	10	272	203	125	200	105	24	80	140	230	101	25
3,0 kW	G2¼"	d50	40	G2¼"	d50	40	532	282	264	12	279	211	140	200	105	14	80	160	230	101	35

Die angegebenen Maße dienen als Referenzwerte. Abhängig von Motorbauart oder Hersteller können Abweichungen auftreten.
Eine verbindliche Maßzeichnung erhalten Sie mit unserem Angebot.

Zubehör

Für alle Schmitt-Pumpen gibt es ein umfassendes Zubehörprogramm, mit dem der Anschluss der Pumpen in Ihre Anlage erleichtert wird:

- Flanschadapter
- Schlauchanschlüsse
- Anschweißstutzen für Edelstahl-Rohrleitungen
- Reduzier- bzw. Erweiterungsadapter
- Schraubadapter auf NPT-Gewinde
- Saugkörbe für Tauchpumpen
- Verlängerungsrohre für Tauchpumpen

Ersatzteile

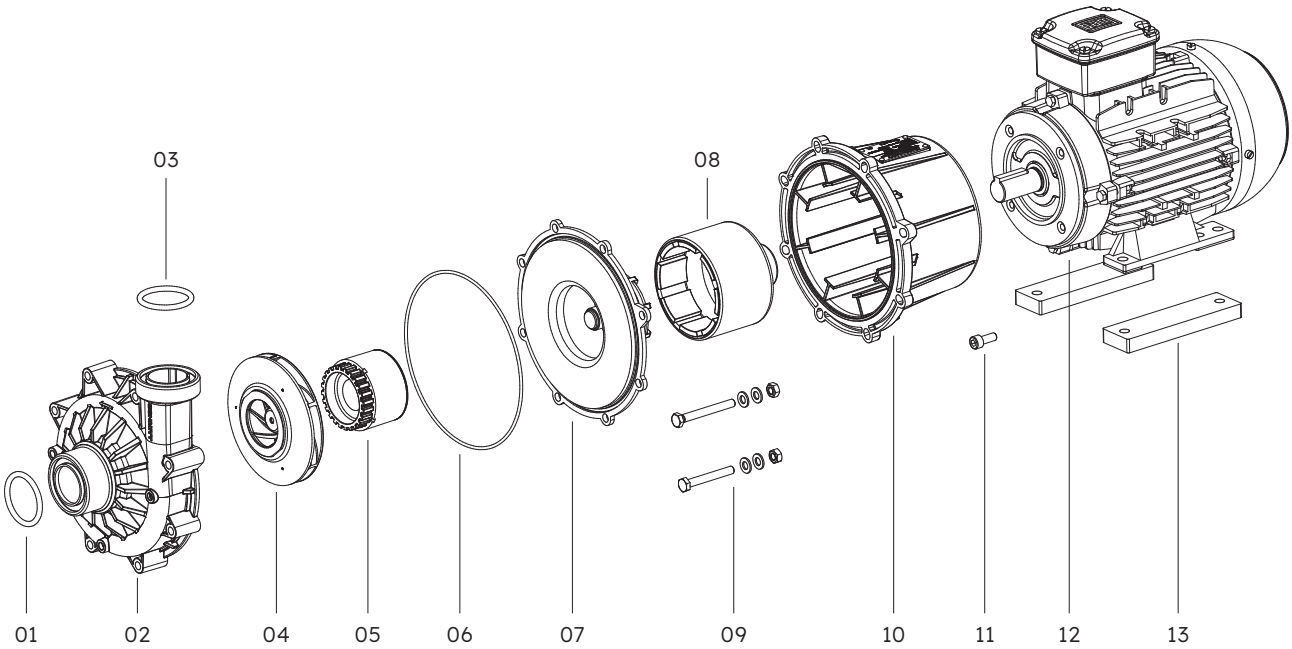

Position	Bezeichnung	Verfügbare Werkstoffe
01	O-Ring-Saugstutzen	FKM, EPDM, FEP, FFKM*
02	Spiralgehäuse inkl. Lagerring	Gehäuse: PP-CF o. PVDF Lagerring: SiC
03	O-Ring-Druckstutzen	FKM, EPDM, FEP, FFKM*
04	Laufrad inkl. Lagerring	Laufrad: PP-CF o. PVDF Lagerring: SiC o. Kohle
05	Innenmagnet inkl. Lagerhülse	Innenmagnet: PP, PVDF Lagerhülse: SiC o. Kohle
06	O-Ring-Gehäuse	FKM, EPDM, FEP
07	Spalttopf inkl. Lagerbuchse	Spalttopf: PP-CF o. PVDF Lagerbuchse: SiC
08	Außenmagnet	
09	Schraubenset Gehäuse	V4A
10	Laterne	PP-CF
11	Schraubenset Laterne	V4A
12	Motor	
13	Fußplatte	PP

*FFKM und FEP bei Neupumpen nicht im Lieferumfang enthalten

Änderungen, die dem technischen Fortschritt dienen, behalten wir uns vor. Maße und Leistungsangaben unverbindlich. Stand 08/2026

SCHMITT-Kreiselpumpen GmbH & Co. KG
Einsteinstraße 33
76275 Ettlingen, Deutschland
T +49 7243 5453-0
F +49 7243 5453-22
sales@schmitt-pumpen.de
schmitt-pumpen.de

SCHMITT