Datenerfassungsblatt

Name:_____ Datum:_____

Kunde/Anschrift:_____

Telefon/Fax:_____

e-Mail:_____

Behälterdaten:

Volumen:		m³
Durchmesser (d1)		mm
Gesamthöhe (h1)		mm
Behälterhöhe (b)		mm
Bodenhöhe (a)		mm
Mannloch (d3)		mm
Montageflansch (d4)		mm
Druck		bar
Raumhöhe (h2)		mm
Bodenform		
Deckelform		
Einbauten		

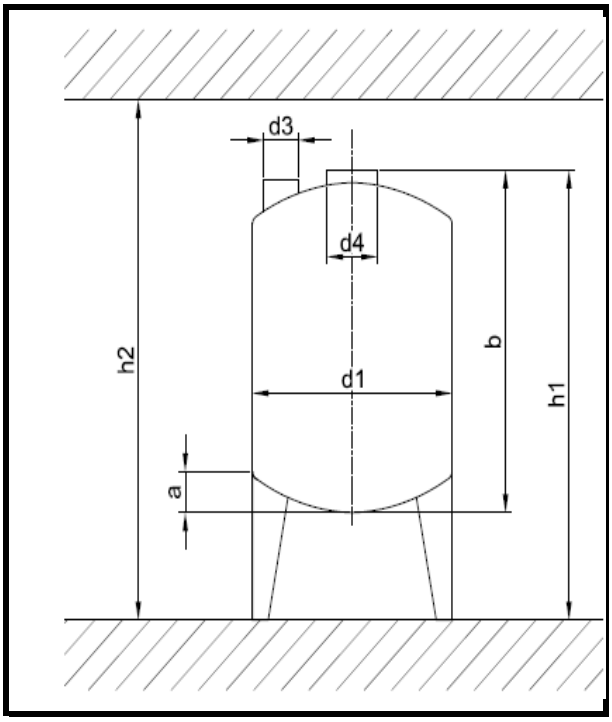

Rühraufgabe: _____

Produktdaten:

Produkt:		
Dichte		kg/m³
Viskosität		mPas
Feststoffkonzentration		Gew-%
Temperatur		°C
Druck		bar
Fließverhalten		

Zusätzliche Bemerkungen:

_____

_____

Ex-Schutz erforderlich, welche Ausführung?

_____

_____

Weitere wichtige Informationen: