Stutzentabelle/nozzle table					
No.	Dim.	PN	Pcs	Norm/specificaton	Benennung/description
N1	DN250	PN10	1	DIN EN 1092-1	Einlauf / inlet
N2	DN250	PN10	1	DIN EN 1092-1	Auslauf / outlet
N3	DN80	PN10	1	DIN EN 1092-1	Rejekt / reject
N4	R1"	PN10	1	DIN EN10241	Entleerung p1 / draining p1
N5	R1"	PN10	1	DIN EN10241	Entleerung p2 / draining p2

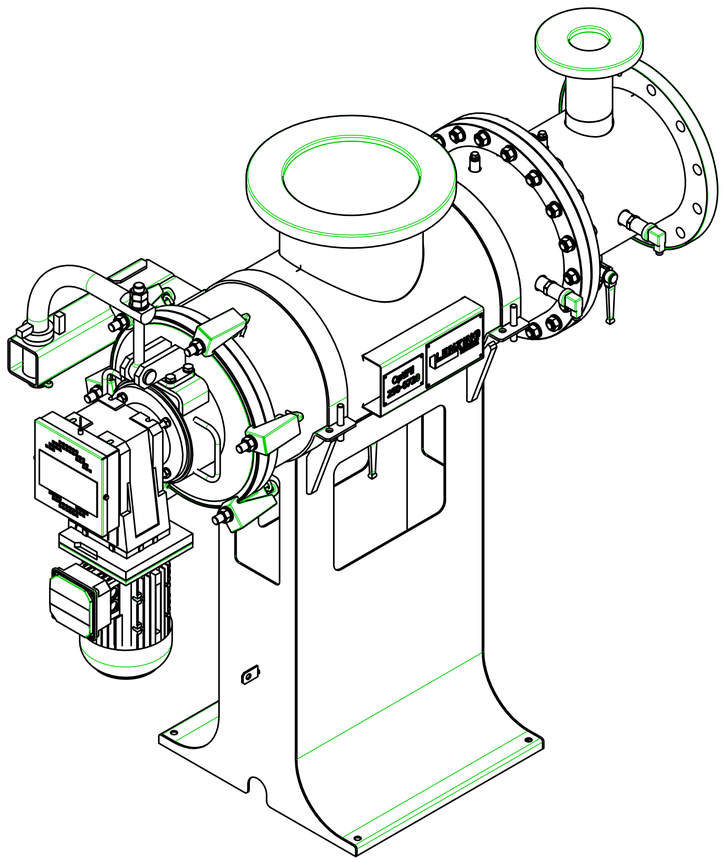

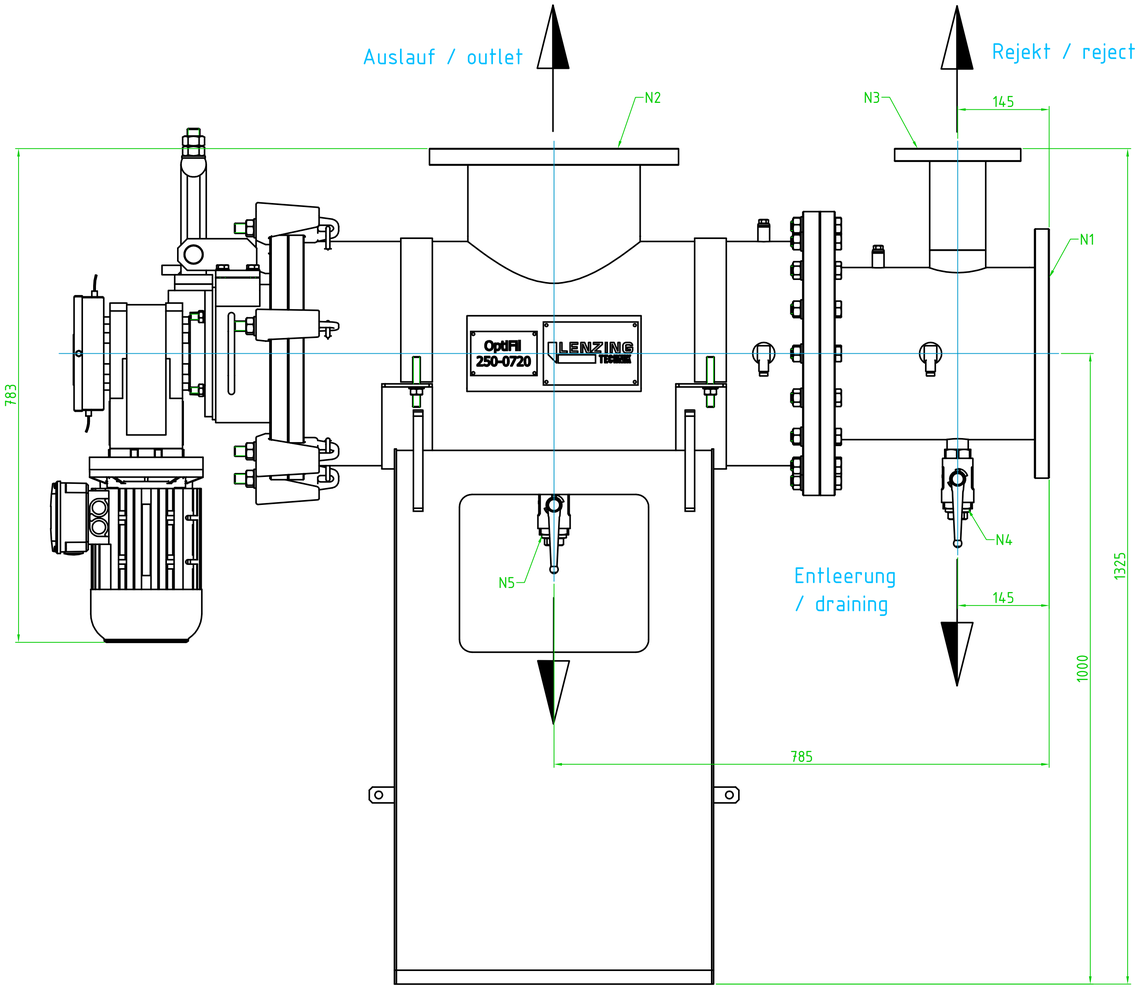

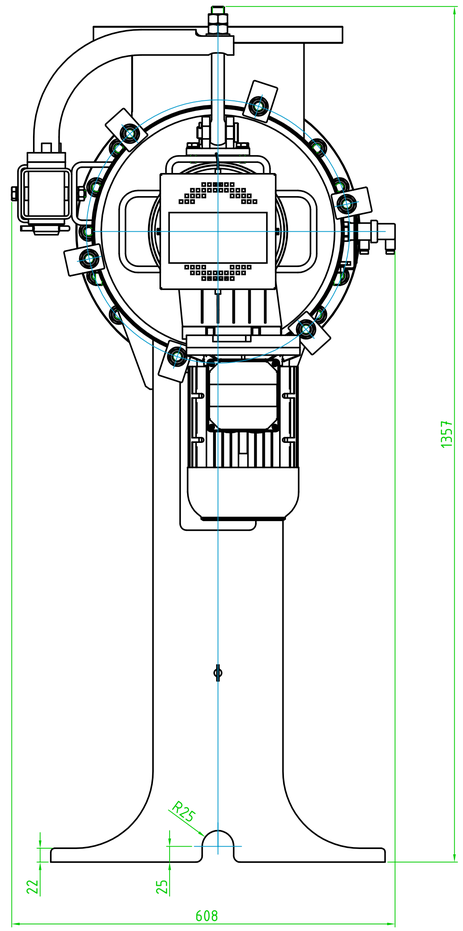

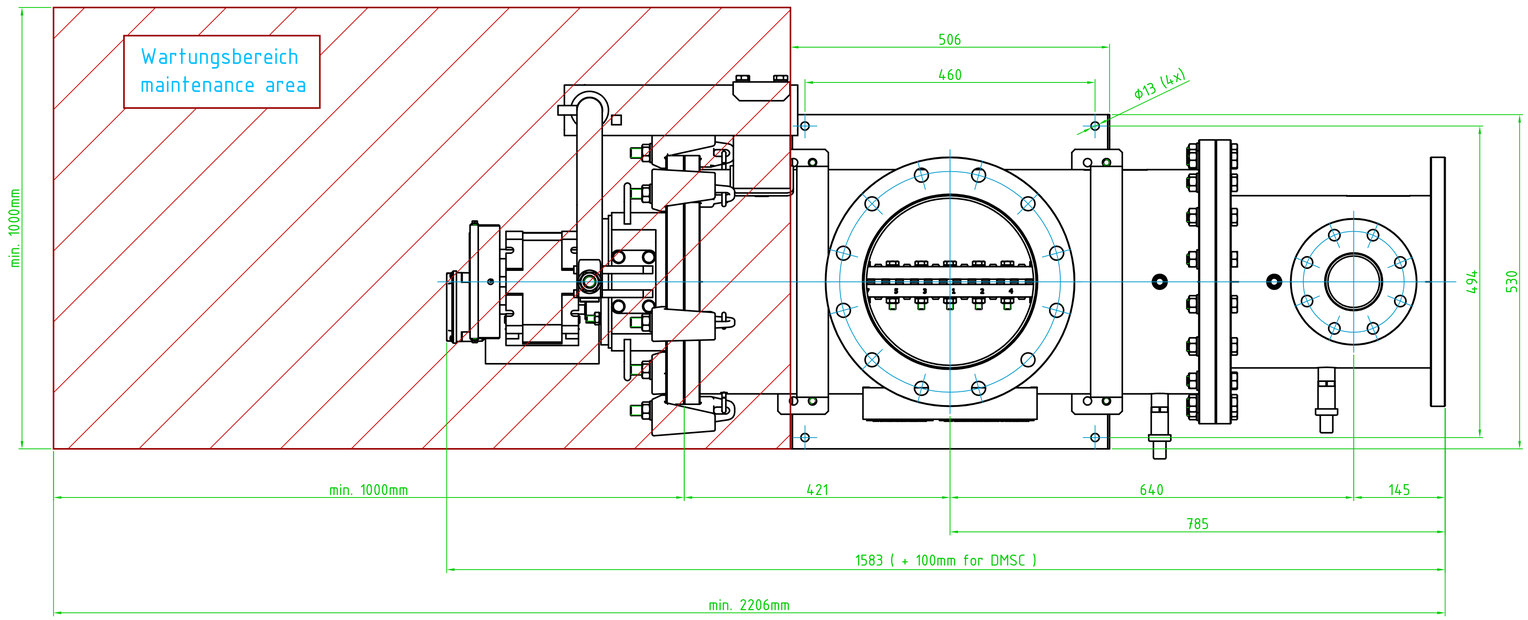

Einlauf / inlet

Gesamtgewicht leer ca. 300kg
total weight approx. 300kg

	DATUM	NAME
GEZ.	28.02.2013	tgwma
GEP.		
FREG.		

DIE MEHRWERT MACHER.
HENNLICH
+43 7712 / 3963 - 0
filtertechnik@hennlich.at

LENZING TECHNIK
A-4860 LENZING - AUSTRIA

MASSSTAB: 1:5

BENENNUNG: installation drawing
Aufstellungszeichnung
SMS; SLS; DLS; DMSC
OptiFil-250-0720-QC

ZEICHNUNGSNUMMER / INDEX: 1

Index	Anz.	Datum	Gez. Name	Datum	Freig. Name	Änderungstext	Änd. Nr.
a		03.02.15	Wma			DMSC - Ausführung hinzugefügt	

DAS UMHEFTBERICHT AN DIESER ZEICHNUNG VERBLEIBT BEI: SIE DARF OHNE UNSERE AUSDRÜCKLICHE GENEHMIGUNG WEDER VERVIELFÄLTIGT NOCH DRITTEN PERSONEN MIBEIGEBEN, DIENE WETTBEWERBERN, UNBRAUCHBAR ODER WERDEN AUF ZUGEFORDERT WERDEN GEMÄß DES GESETZES VOM JUNI 1909.

A250-0720-QC	A1	5353	478821	a
KLASSIFIZIERUNG	Format	ANLAGEN-VORBEZEICHNUNG	ZEICHNUNGSNUMMER	INDEX