Stutzentabelle/nozzle table					
No.	Dim.	PN	Pcs	Norm/specificaton	Benennung/description
N1	DN350	PN10	1	DIN EN 1092-1	Einlauf / inlet
N2	DN350	PN10	1	DIN EN 1092-1	Auslauf / outlet
N3	DN100	PN10	1	DIN EN 1092-1	Rejekt / reject
N4	R1"	PN10	1	DIN EN10241	Entleerung p1 / draining p1
N5	R1"	PN10	1	DIN EN10241	Entleerung p2 / draining p2

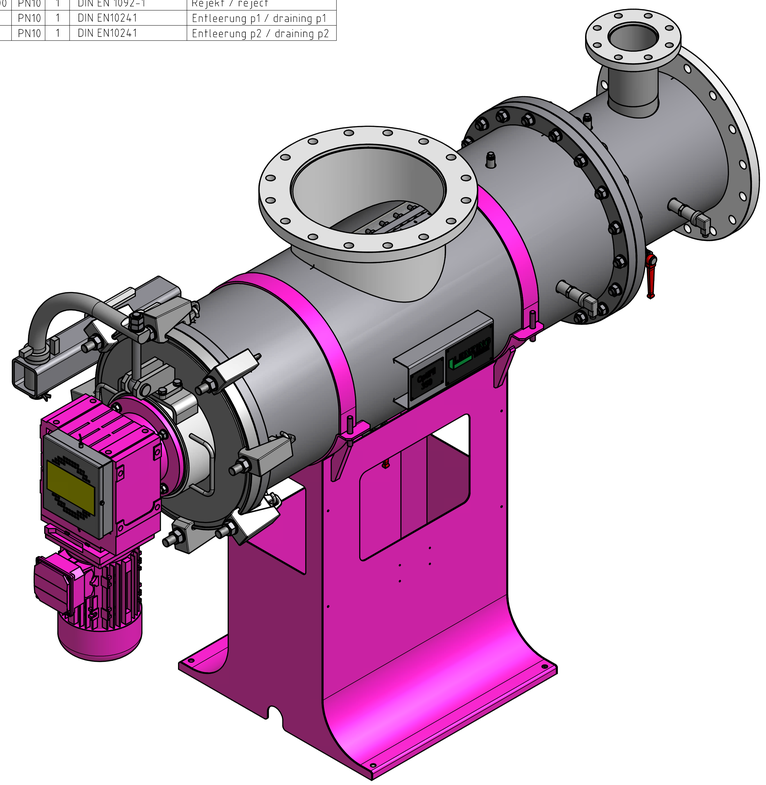

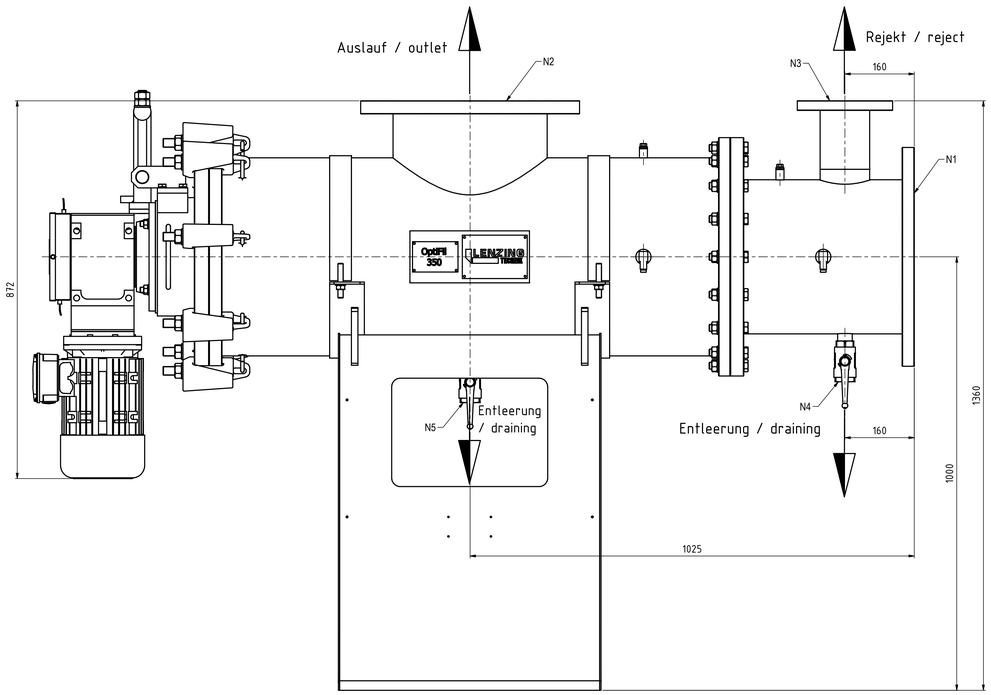

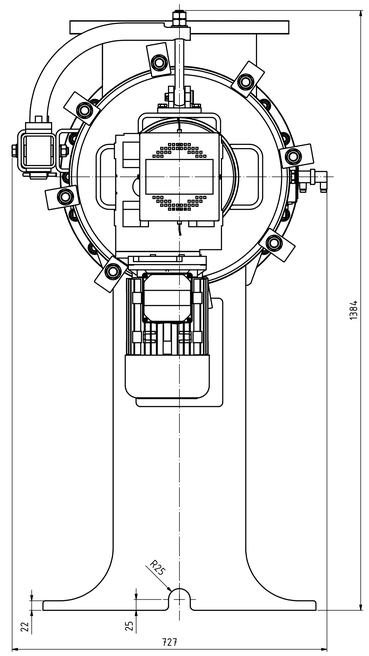

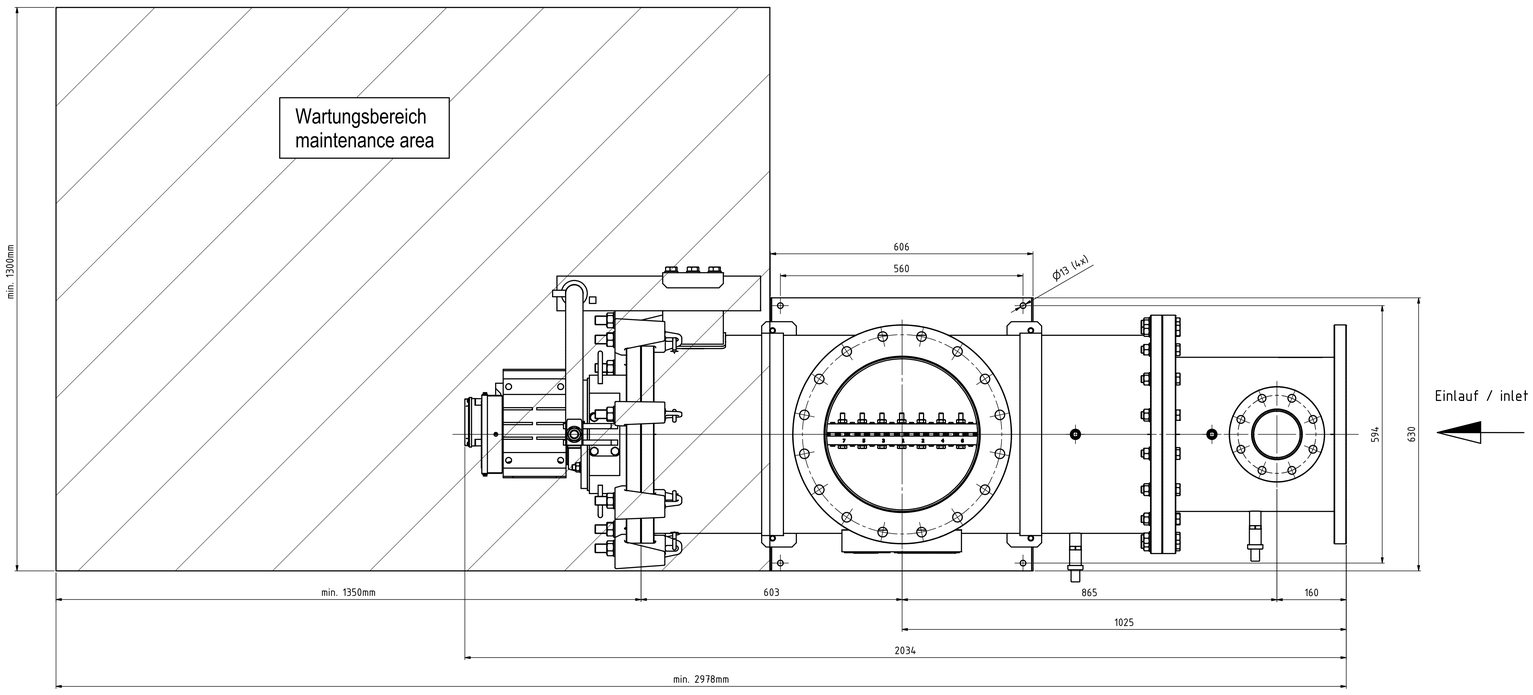

Gesamtgewicht leer ca. 600kg
total weight approx. 600kg

	DATUM	NAME
GEZ.	26.02.2013	Wma
GEP.		
FREG.		

DIE MEHRWERT MACHER. HERMUCH +43 7732 2461-0 office@hermuch.at

LENZING TECHNIK A-4860 LENZING - AUSTRIA

MASSSTAB: 1:5

BENENNUNG: installation drawing

Aufstellungszeichnung

SMS; SLS; DLS
OptiFil-350-1080-QC

REV. / TPL: 2x 2.0K

ZEICHNUNGSNAME / NEEV:

ERSATZ FÜR / ERSETZT DURCH:

ZEICHNUNGSNAME / NEEV:

STÜCKLISTE NR.: N-2406

ZEICHNUNGSTYP / NEEV: I

DAS UNVERÄNDERT UND OHNE ZEICHNUNGSNAME / NEEV. ZEICHNUNGSTYP / NEEV. ERSETZT / ERSETZT DURCH / REVISIONS NUMMER / REVISION NUMBER / ZEICHNUNGSNAME / NEEV. / ZEICHNUNGSTYP / NEEV. / ZEICHNUNGSNAME / NEEV. / ZEICHNUNGSTYP / NEEV. / STÜCKLISTE NR. / N-2406 / ZEICHNUNGSNAME / NEEV. / ZEICHNUNGSTYP / NEEV.