Convertible filter housing LT-BFPP-1-5 / LT-BFPC-1-140

Konvertierbare Filtergehäuse LT-BFPP-1-5 / LT-BFPC-1-140

In general / Allgemein

LT-BFPP-1-5 / LT-BFPC-1-140 convertible filter housing is an economical solution for most of the industrial filtration applications. The strong and lightweight filter vessel is resistant to a wide range of chemicals and converts easily from filter bag usage to cartridge filter usage. Diversity of filter bags and of filter elements for LT-BFPP-1-5 / LT-BFPC-1-140 vessels is available.
Die konvertierbaren Gehäuse der Serie LT-BFPP-1-5 / LT-BFPC-1-140 bieten eine wirtschaftliche Alternative zu herkömmlichen Stahlgehäusen für industrielle Anwendungen. Das robuste und zugleich leichtgewichtige Gehäuse ist durch die Beständigkeit gegen eine Vielzahl an Chemikalien für verschiedenste Anwendungen einsetzbar und bietet zusätzlich die Möglichkeit des wahlweisen Betriebs mit Filterbeuteln oder Filterkerzen. Eine Vielzahl an einsetzbaren Beuteln und Kerzen ist verfügbar.

Features / Eigenschaften

- Sideline single filter housing suitable for different bag or cartridge types
  Einzelfilter für verschiedene Filterbeuteltypen oder Filterkerzentypen
- Constructed from innovated light weight, 100% polypropylene that is ultra-strong and high resistant to a wide range of chemicals
  Zu 100% aus speziell verstärktem Polypropylen gefertigt und somit beständig gegen eine Vielzahl an Chemikalien
- Made with UV inhibitor for long-lasting, all-weather operation and durability
  UV-beständig, für den Einsatz im Freien bei jeder Witterung geeignet
- Easy conversion between bag filters and cartridge filters for greater adaptability
  Durch Austausch der Innenteile einfach konvertierbar für den Betrieb mit Beuteln oder Kerzen
- LT-BFPP-1-5 fits for all standard size 5 filter bags with unique seal structure. Bypass flow is strictly avoided
  Einsetzbar für alle Standard-Filterbeutel der Gr. 2. Bypass-freie Gehäuseabdichtung
- LT-BFPC-1-140 fits for meltblown (LT-PPBB140) or pleated (LT-PPAC140) cartridges with OD 140 mm
  Einsetzbar für Meltblown-Filterkerzen LT-PPBB140 oder plissierte Filterkerzen LT-PPAC140 mit ø 140 mm
- Closure by threaded lid
  Verschluss mittels Gewindedeckel
- Sealing: EPDM (standard), Viton
  Dichtungsmaterial: EPDM (Standard), Viton
- Bag support basket included
  Druckaufnahmekorb im Lieferumfang enthalten
- Classification according to PED 2014/68 / EU Art. 4 (3), approved for the operation of media of group 2 (harmless) in a liquid state only (pD <0.5 bar)
  Einstufung gem. PED 2014/68/EU Art. 4 (3), zugelassen für den Betrieb von Medien der Gruppe 2 (ungefährlich) im ausschließlich flüssigen Zustand (pD <0,5 bar)



Filter housing LT-BFPP-1-5 / Filtergehäuse LT-BFPP-1-5

Rev. Nr: 10.0 | Date of release: 05.2024
Misprints, typographical errors reserved. Technical data and pictures are subject to change without notice.
Druck- und Satzfehler sowie Änderungen der technischen Daten und Ausführung vorbehalten!

Applications / Anwendungen

Please check the chemical resistance against your fluid as well as the applicability for your application before usage.
Vor Gebrauch prüfen Sie bitte die chemische Beständigkeit gegen Ihr Medium bzw. die Einsetzbarkeit für Ihre spezifische Anwendung.

- Water filtration and treatment
  Wasserfiltration und -aufbereitung
- Food & beverage industry
  Nahrungsmittel- und Getränkeindustrie
- Chemical industry
  Chemische Industrie
- Semiconductor industry
  Halbleiterindustrie

Technical data / Technische Daten

Type Typ	**Filter area** Filterfläche	**Volume** Volumen	**Max. operating temperature and pressure** Max. Betriebstemperatur und -druck	**Flow rate*** Volumenstrom*
BFPP-1-5	0.25 m² 0,25 m²	12 liter 12 Liter	6.0 bar (85PSI) @ 25°C (77°F) 6,0 bar (85PSI) @ 25°C (77°F)	9 - 14 m³/h
BFPC-1-140	2.60 m² (PPAC) 2,60 m² (PPAC) 0.2 m² (PPBB) 0,2 m² (PPBB)	12 liter 12 Liter	5.5 bar (78PSI) @ 45°C (113°F) 5,5 bar (78PSI) @ 45°C (113°F) 5.0 bar (71PSI) @ 60°C (149°F) 5,0 bar (71PSI) @ 60°C (149°F)	5 - 15 m³/h

* Data based on laboratory trial with pure water at ambient temperature and controlled delta p of 0.1 bar.
Data may vary depending on specific application and filter bag/cartridge used.
Daten basierend auf Laborversuchen mit reinem Wasser bei Raumtemperatur sowie kontrolliertem Differenzdruck von 0,1 bar. Angaben können in Abhängigkeit der spezifischen Anwendung sowie des eingesetzten Filterbeutels / der eingesetzten Filterkerze abweichen.

Ordering information / Bestellbezeichnung

LT-BPP-	1-	5-	B-	20-	E
Type Typ	**No. of bags / elements** Anzahl Beutel / Elemente	**Size** Größe	**Connection style** Bauform Anschluss	**Connection size** Größe Anschluss	**Seal** Dichtung
BFPP: bag housing BFPP: Beutel-Gehäuse BFPC: cartridge housing BFPC: Kerzen-Gehäuse	1: 1	5: bag size 5 5: Beutelgröße 5 140: cartridge OD140 mm 140: Kerze OD140 mm	B: BSP S: flange S: Flansch	20: 2” (BSP) 50: DN50 (flange) 50: DN50 (Flansch)	E: EPDM

Rev. Nr: 10.0 | Date of release: 05.2024
Misprints, typographical errors reserved. Technical data and pictures are subject to change without notice.
Druck- und Satzfehler sowie Änderungen der technischen Daten und Ausführung vorbehalten!

Dimensional drawing / Übersichtszeichnung

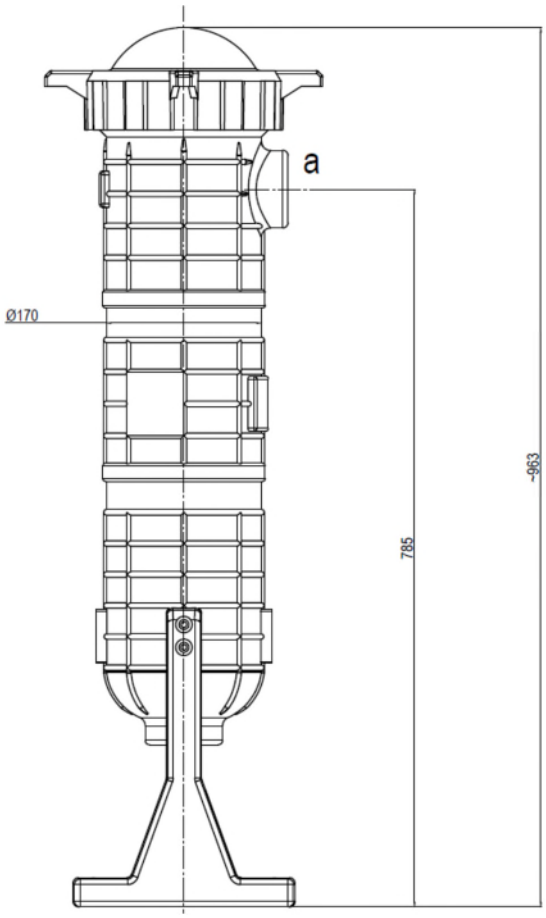

LT-BFPP overview / LT-BFPP Übersicht



Operation with bags
Betrieb mit Beutel

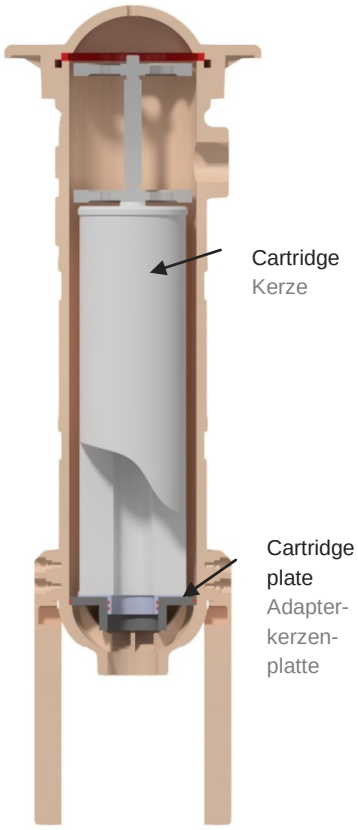

Operation with cartridges
Betrieb mit Kerze

Misprints, typographical errors reserved. Technical data and pictures are subject to change without notice.
Druck- und Satzfehler sowie Änderungen der technischen Daten und Ausführung vorbehalten!